混合式步进电机规格书
HYBRID STEPPING MOTOR SPECIFICATION

外形图（DIMENSIONS） unit=mm

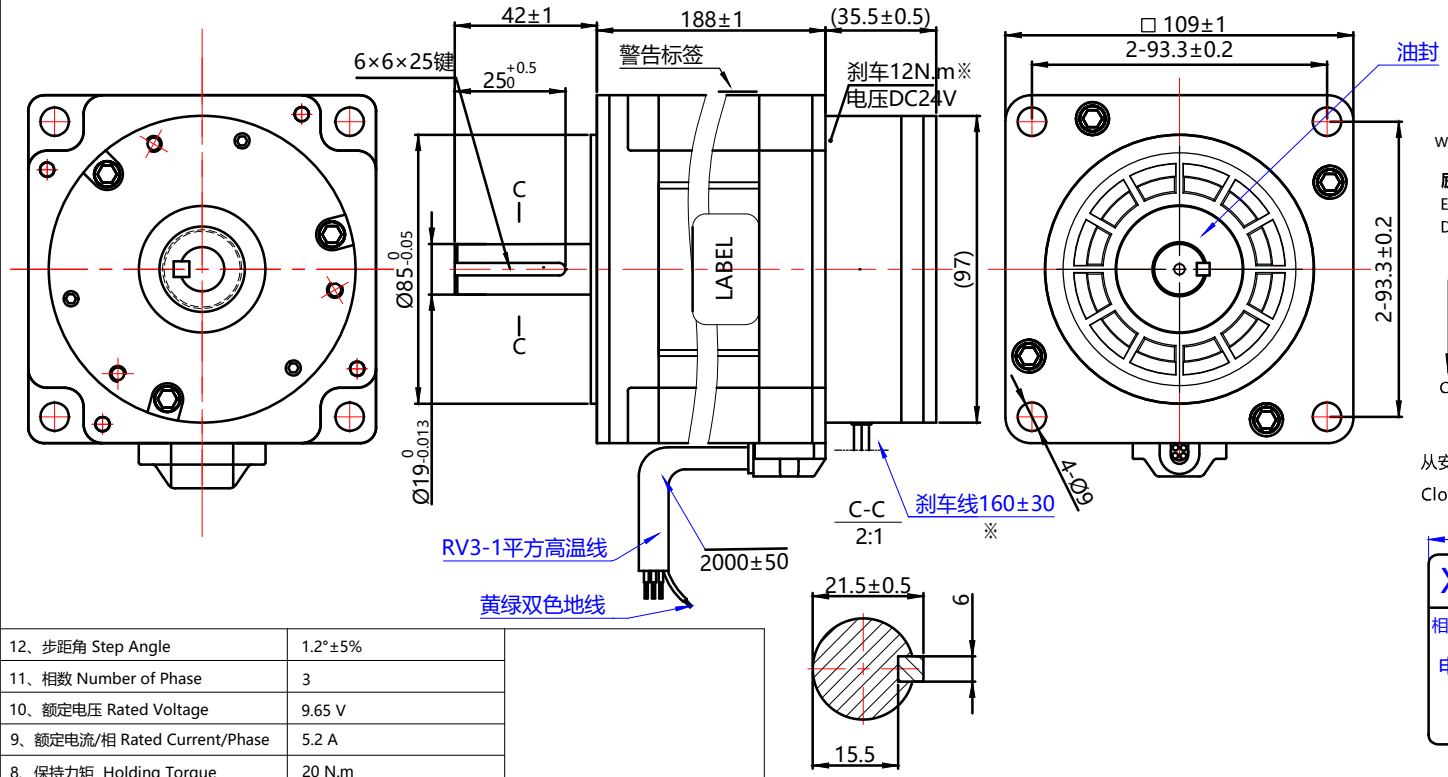

电气原理图

Wiring Diagram

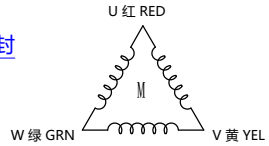

励磁顺序vs.旋转方向

Exciting Sequence vs.
Direction of Rotation

STEP	U	V	W
1	+	−	
2		−	+
3	−		+
4	−	+	
5		+	−
6	+		−

CW ↓ ↑ CCW

从安装面看为顺时针方向

Clockwise view from mouting side

12、步距角 Step Angle	1.2°±5%
11、相数 Number of Phase	3
10、额定电压 Rated Voltage	9.65 V
9、额定电流/相 Rated Current/Phase	5.2 A
8、保持力矩 Holding Torque	20 N.m
7、定位力矩 Detent Torque	- g-cm (参考Ref.)
6、相电阻 Phase Resistance	1.93 Ω±0.1(20℃)
5、相电感 Phase Inductance	27 mH±20%(1kHz 1V RMS)
4、电气强度 Dielectric Strength	AC 500V/ 1min / 5mA Max.
3、转子惯量 Rotor Inertia	g-cm²
2、重量 Weight	kg
1、绝缘等级 Insulation Class	B（130°）温升 80K Max.
规格 Specifications	**备注 Comment**

版本 REV.	变更号 ECN NO.	变 更 内 容 REVISION RECORD	日 期 DATE
B	※	图纸刹车力矩描述错误变更：8N.m变更为10N.m	20240828

设 计 DESIGN		审 核 CHECK	
标准化 STANDARD		批 准 APPROVE	
工 艺 TECHNOLOGY		变更标识 ECN SIGN	※

客户型号 CUSTOMER'S MODEL.NO.	
版本 REV.	

无锡信捷电气股份有限公司

品 名 TITLE	步进电机 STEPPING MOTOR		
图 号 DWG.NO.	MP3-110HZ200		
材料 MATERIAL		SIZE	A4
版本 REV.	B	比例 SCALE 1:2	页 SHEET 1 of 1